旧吉野川浄化センター 用水利用施設1F 平面図 S=1:100

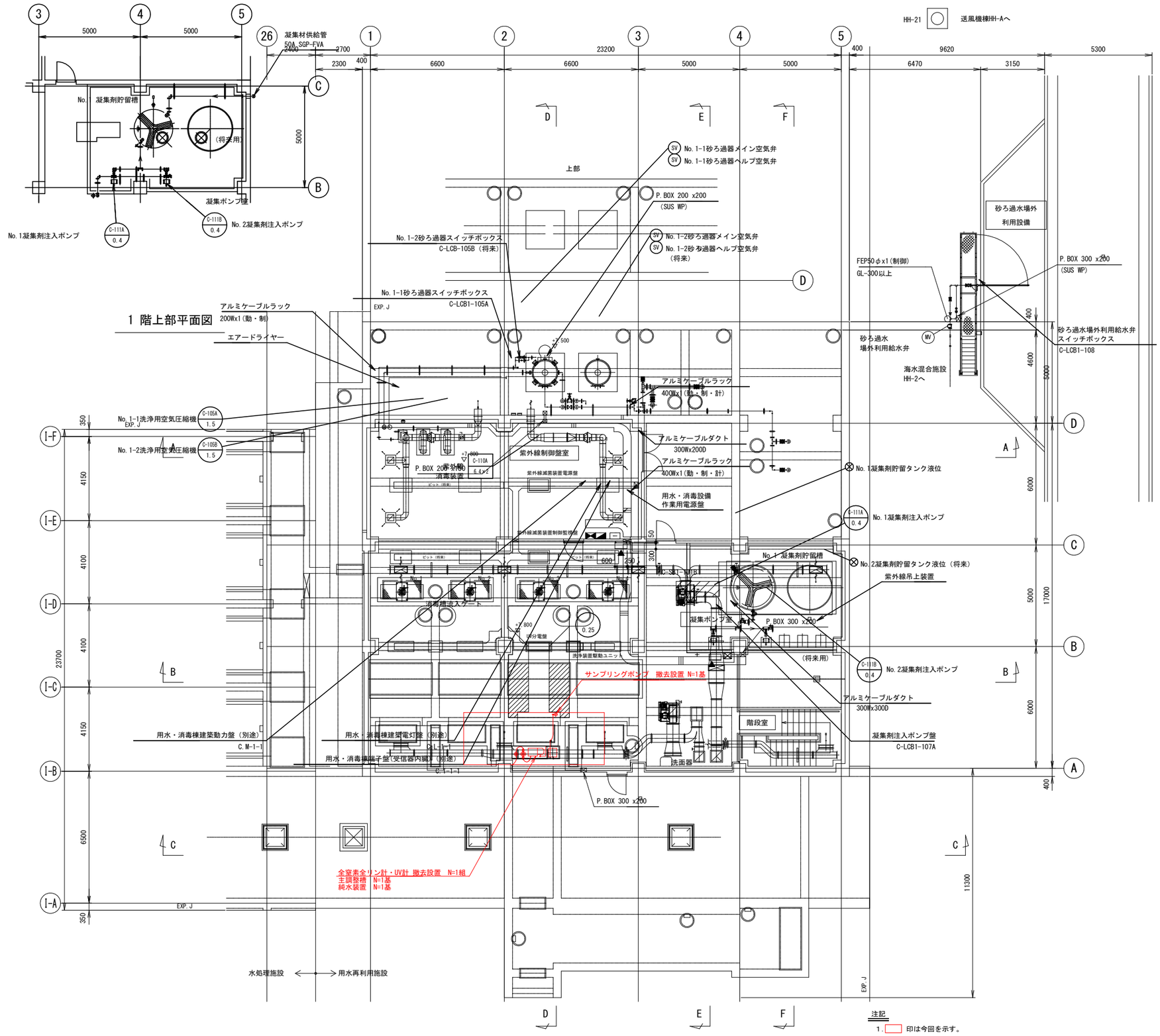

実施設計図面

工事名	R８徳土 旧吉野川流域下水道 松・豊岡 全窒素全リンＵＶ計更新工事		
路線名等	旧吉野川流域下水道		
工事箇所	板野郡松茂町豊岡		
図面名	旧吉野川浄化センター 用水利用施設1F 平面図		
縮尺	図 示	図面番号	1
会社名			
事業者名	徳島県土整備事務所		

全窒素全リン・UV計外部配管図

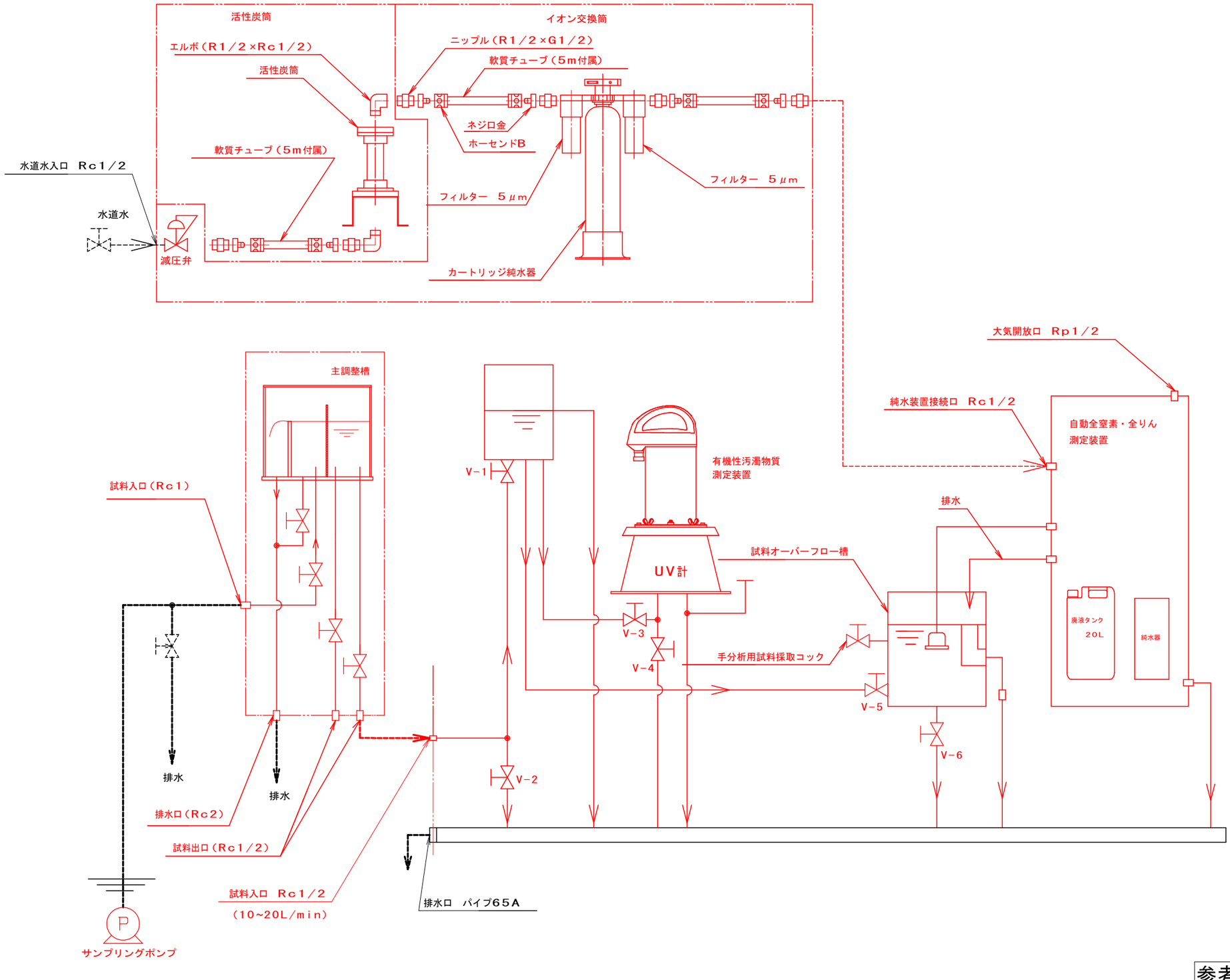

参考図

実施設計図面

工事名	R８徳土　旧吉野川流域下水道　松・豊岡 全窒素全リンUV計更新工事		
路線名等	旧吉野川流域下水道		
工事箇所	板野郡松茂町豊岡		
図面名	全窒素全リン・UV計外部配管図		
縮尺	ー	図面番号	2
会社名			
事業者名	徳島県土整備事務所		

全窒素全リン・UV計詳細図　S=1:10

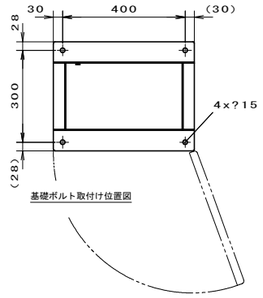

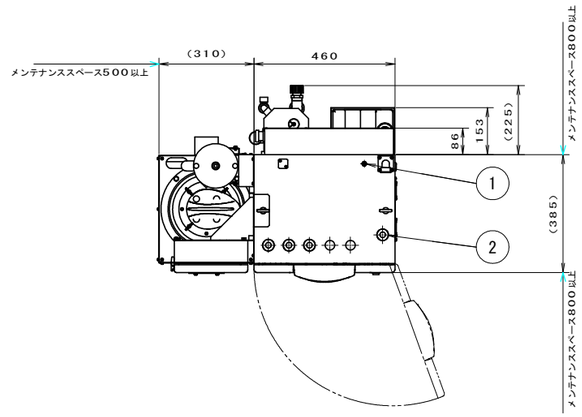

NO.	PARTS NAME	NOTES
1	Purge	
	パージ口	φ6
2	Cable gland(Cable for power)	
	電源配線引込み口	φ16.5−φ18.5
3	Tank for lavage	
	洗浄液タンク	
4	DIW inlet	
	純水入口	Rc1/2
5	Earth bolt	
	アースボルト	M8×30
6	Sample inlet	
	サンプル入口	Rc1/2
7	Sample outlet	
	排水口	65A
8	Terminal box	
	端子ケース	
9	Cable gland	
	配線引込み口	φ16.5−φ18.5
10	Float switch	
	フロートスイッチ	
11	Over flow(OF) tank	
	オーバーフロー(OF)槽	
12	Analyzer	
	分析部	
13	Over flow(OF) tank	
	オーバーフロー(OF)槽	
14	Measuring tank	
	測定槽	
15	Sampling cock(for OF tank)	φ16(Normal close)
	手分析用採取コック(OF槽)	φ16ホーエンド(朝間)
16	Printer cover	
	プリンタトビラ	
17	Operation part	
	操作部	
18	Display/operation unit	
	操作パネル	
19	Door for analyzer unit	
	分析部トビラ	
20	Channel base	
	チャンネルベース	
21	Exhaust	
	大気開放口	
22	Earth leakage breaker	
	漏電ブレーカ	2P 10A 30mA
23	Tank for waste	
	廃液タンク	

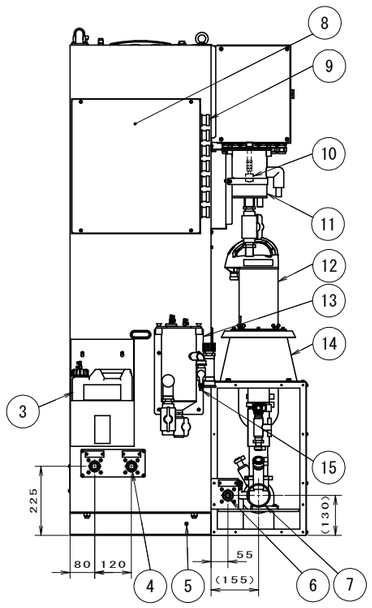

質量:　約106kg
塗装色:　マンセル10PB　8／1

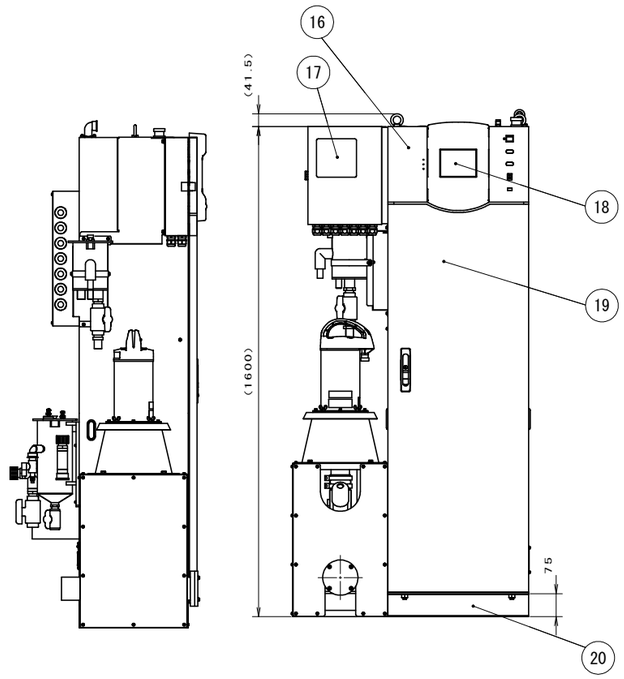

注記
寸法公差はJEM(日本電機工業会規格)1459に準ずる。
但し、上記規格で適用されない寸法公差についてはJIS　B0405　公差等級vに準じます。

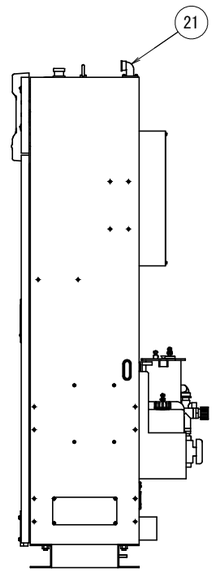

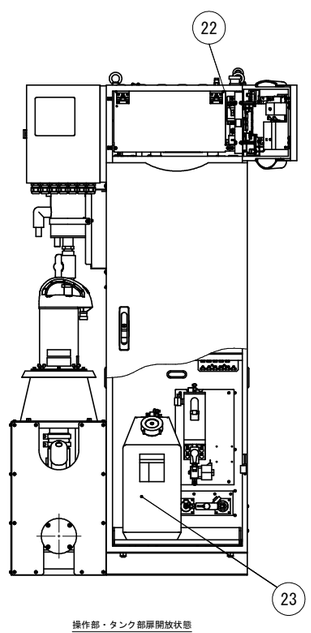

操作部・タンク部扉開放状態

実施設計図面

工事名	R8徳土　旧吉野川流域下水道　松・豊岡 全窒素全リンUV計更新工事		
路線名等	旧吉野川流域下水道		
工事箇所	板野郡松茂町豊岡		
図面名	全窒素全リン・UV計詳細図		
縮尺	図　示	図面番号	3
会社名			
事業者名	徳島県土整備事務所		

主調整槽詳細図　S=1:5

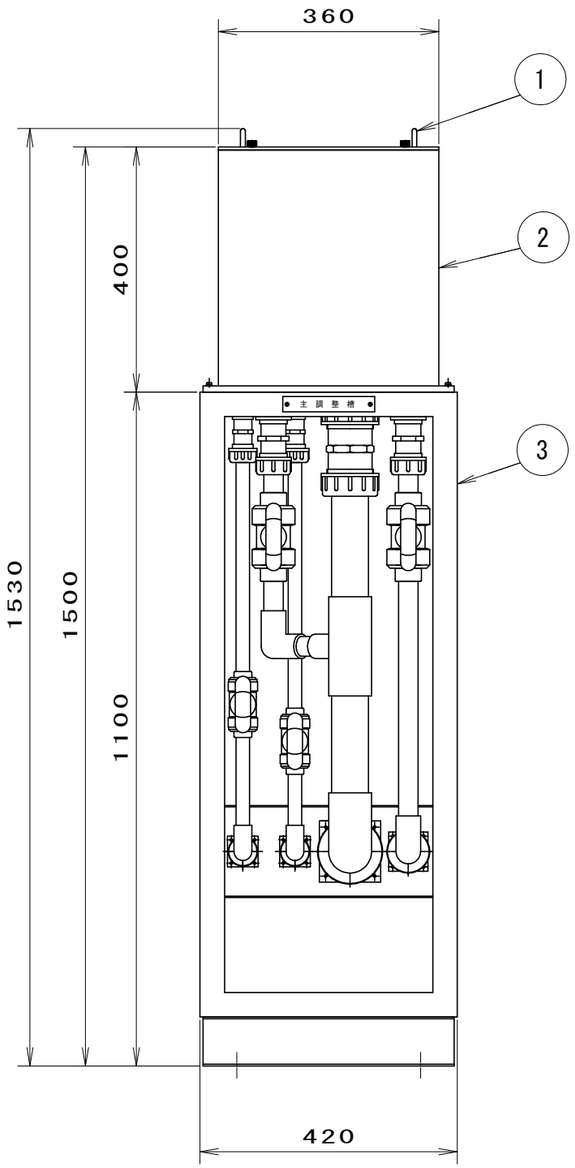

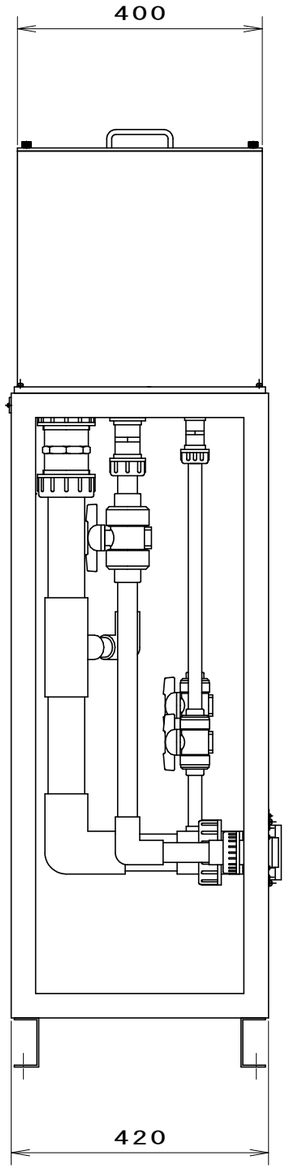

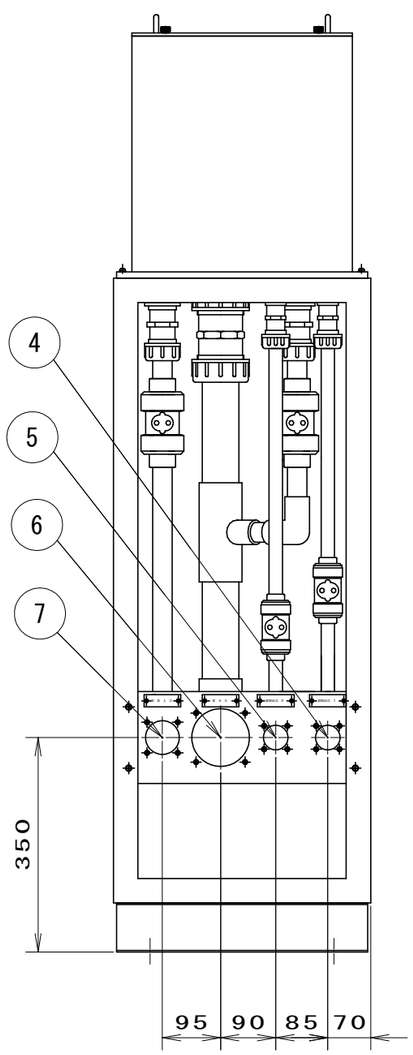

装置正面

NO.	PARTS NAME	NOTES
1	取手	
2	主調整槽本体	側面t５，底面t１０，フタt５ 容量　約２０Ｌ，ＰＶＣ
3	取付台	ＳＵＳ３０４
4	試料出口１	Ｒｃ１／２，ＰＶＣ
5	試料出口２	Ｒｃ１／２，ＰＶＣ
6	排水口	Ｒｃ２，ＰＶＣ
7	試料入口	Ｒｃ１，ＰＶＣ

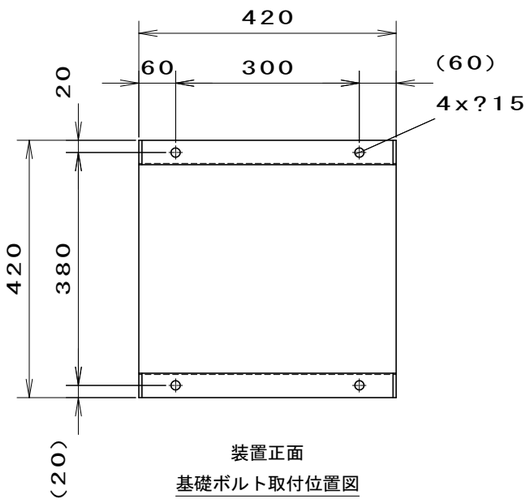

装置正面
基礎ボルト取付位置図

注記

１．取付台はマンセル５Ｙ７／１　塗装仕上げとします。
２．質量：約４０ｋｇ
３．寸法公差はＪＥＭ（日本電機工業会規格）に準じます。

実施設計図面

工事名	Ｒ８徳土　旧吉野川流域下水道　松・豊岡 全窒素全リンＵＶ計更新工事		
路線名等	旧吉野川流域下水道		
工事箇所	板野郡松茂町豊岡		
図面名	主調整槽詳細図		
縮尺	図　示	図面番号	4
会社名			
事業者名	徳島県土整備事務所		